MOLDEADORA

Peso	6600 kg
Potencia total	15 KW
Potencia vibrado	11 KW
Frecuencia vibrado	50-110 Hz
Max. Velocidad vibrado	3000 - 6600 rpm
Max. altura producto	300/500 mm(*)
Velocidad producción	Hasta 3 m/min
Capacidad hormigón	2.5 m^3
Tiempo cambio molde	5-10 min
Armado	Cable y/o cordón

Máquina para fabricar prefabricados de hormigón pretensado mediante vibro-compresión, admitiendo todo tipo de productos hasta 300 ó 500 mm de altura (*)

- Está equipada con un sistema de refrigeración forzada, que facilitan el proceso de moldeo y confieren al producto acabado unas propiedades mecánicas y acabado superficial óptimos.
- La alimentación eléctrica de la máquina se materializa en virtud de un enrollador de cable, accionado automáticamente por la máquina.
- Un motor regulado electrónicamente, mediante variación de frecuencia, controla la traslación de la máquina durante el proceso de conformado. De este modo la velocidad se ajustará en todo momento a las exigencias de la geometría conformada.
- La máquina dispone de una sobretolva accionada hidráulicamente, la cual permite minimizar las interrupciones por suministro de hormigón fresco, aumentando la capacidad de la máquina.
- Una misma máquina es capaz de fabricar un gran número de productos diferentes (vigas, vigas tubulares, placas cerramiento, placas de forjado, placas pi, postes, gradas...) con tan solo intercambiar el molde afinador. Esta es sin duda la tecnología más versátil.

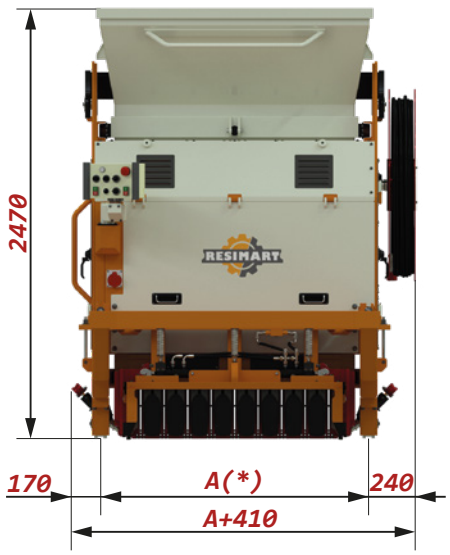

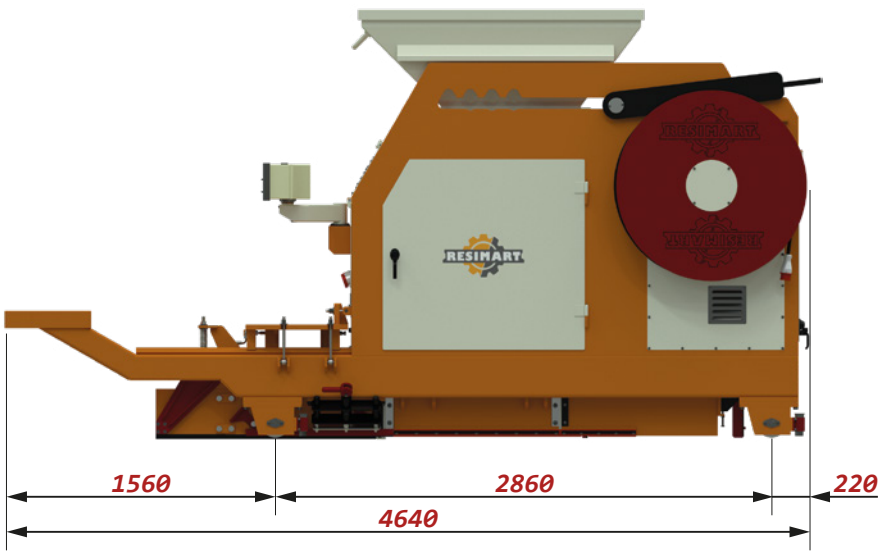

(*) Según modelo